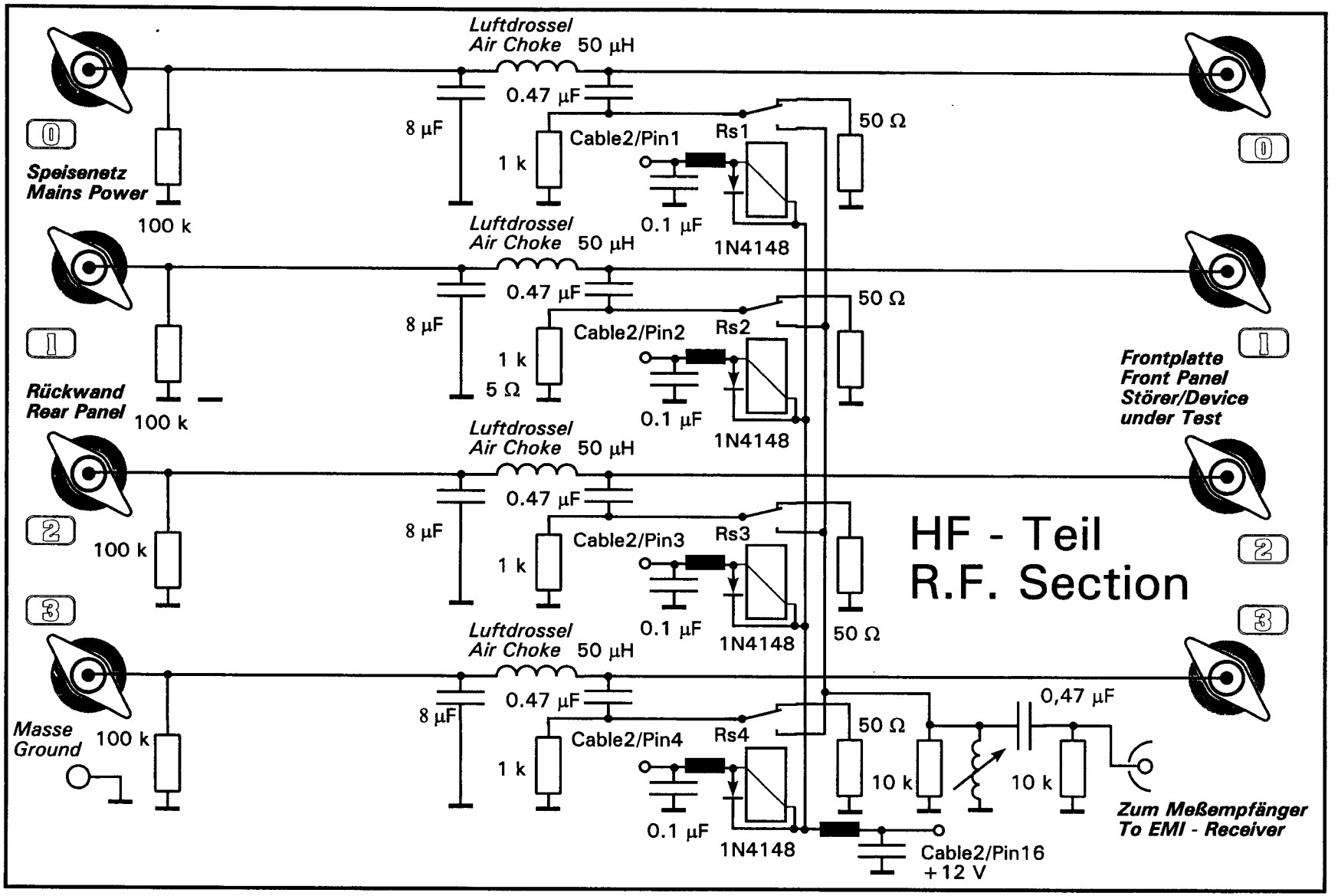11 A *Circuit Diagram R.F. Section* / Stromlaufplan HF - Teil